UnikFunkis
Vinduer & Døre

STORE FACADER UDEN DOBBELTKARM
UnikFunkis samlepostsystem

Større lysindfald og større energitilskud

Om vinteren, hvor vi i Danmark ikke har mange solskinstimer, er det vigtigt at få mest muligt ud af solens stråler i de få lyse timer og derved opnå maksimalt dagslysindfald. Både for livskvaliteten, humøret og varmeregningen! Det klarer UnikFunkis' samlepostsystem.

Nye, moderne og arkitektoniske samlepostsystemer

Samlepostsystemet er ideelt til større vinduespartier/lysbånd, der går igennem en større facadebygning. Hos UnikFunkis kan vi lave samlepostsystemet til dine behov. Vore produkter er som standard monteret med energiruder med varmkant. Vi kan også levere mange andre typer rudekonstruktioner, så dine ønsker om energi, varmestop og/eller lydkrav imødekommes.

UnikFunkis' vigtigste opgave er at sikre dig en grundig og professionel rådgivning, når du skal have nye vinduer. Vi vil sikre os, at du har kendskab til de mange produkter og muligheder der findes, inden du træffer din beslutning.

UnikFunkis Vinduer & Døre A/S - Livøvej 10 - 8800 Viborg - Tlf.: 8662 1888 - Fax: 8662 9595
www.unikfunkis.dk - info@unikfunkis.dk

Unik Funkis
Vinduer & Døre

Let og enkel samling og montage på pladsen

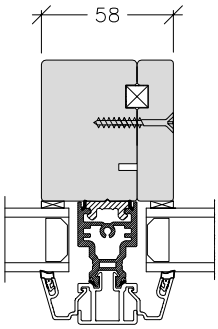

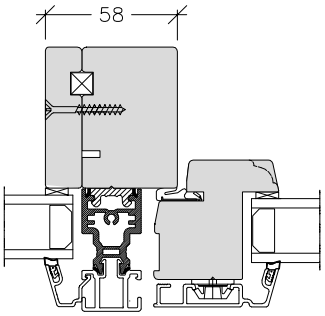

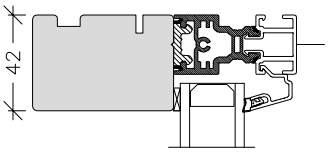

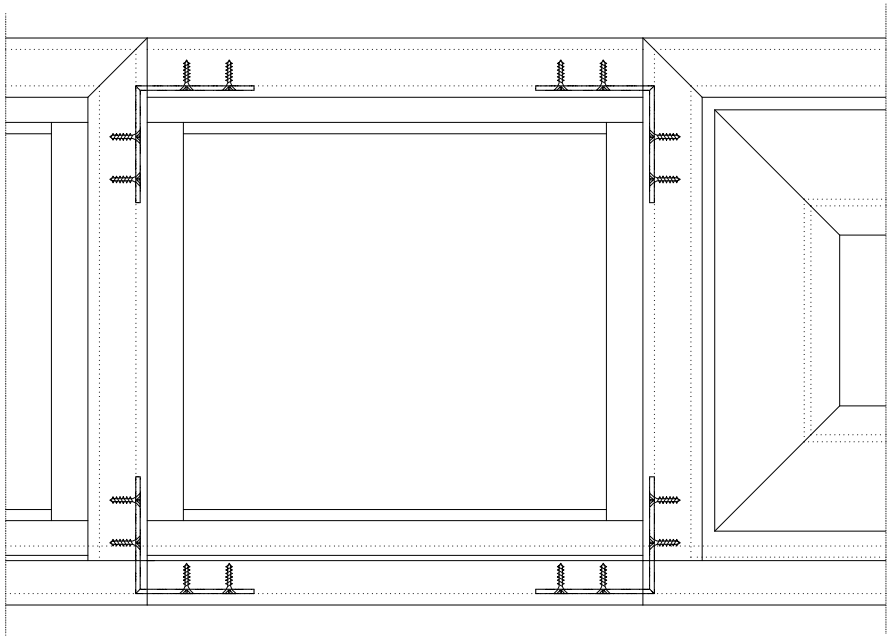

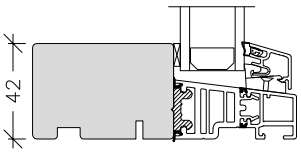

Samlepostsystemet er udviklet til også at kunne leveres med oplukkelig dør- og vinduesrammer.
Derudover produceres samlepostsystemerne i flere forskellige karmdybder: 116 mm - 140 mm - 170 mm - 194 mm

UnikFunkis Vinduer & Døre A/S - Livøvej 10 - 8800 Viborg - Tlf.: 8662 1888 - Fax: 8662 9595
www.unikfunkis.dk - info@unikfunkis.dk